Porte pleine à panneau en bois à 2 vantaux

Dim. 120x210

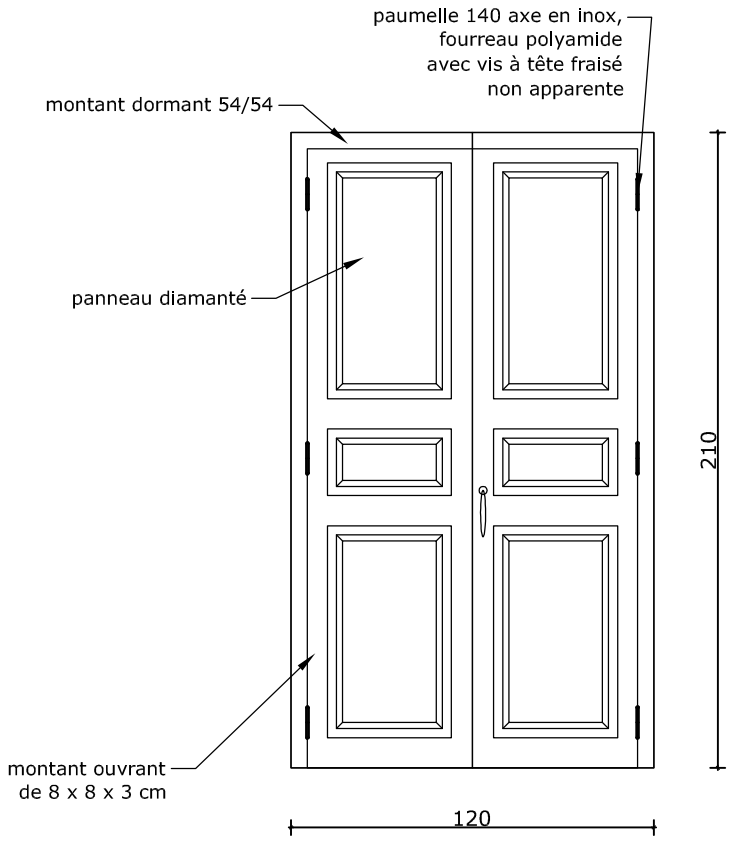

Dim. 130x210

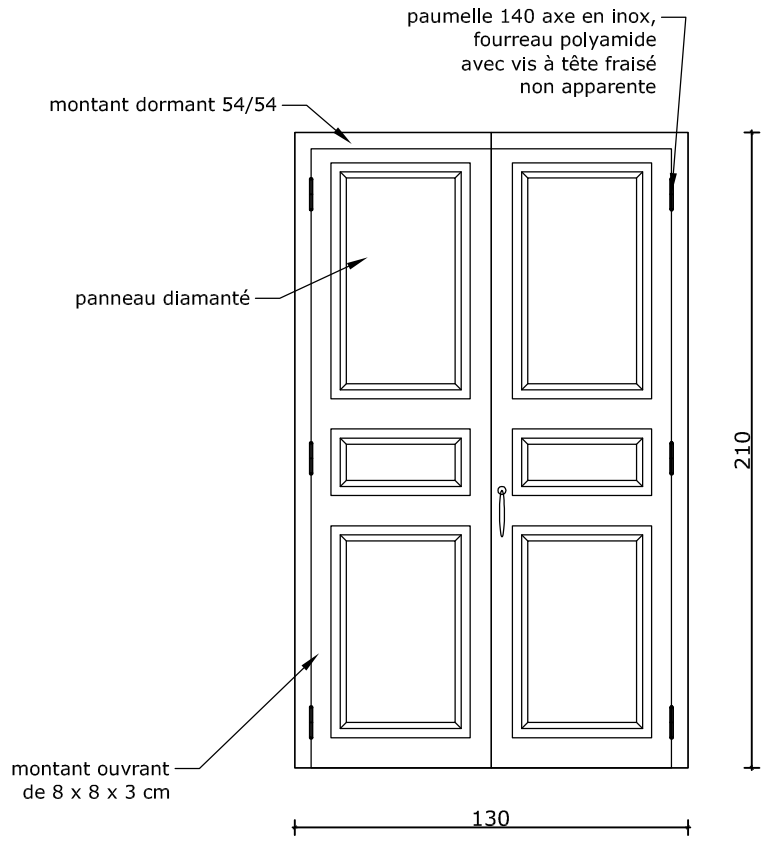

Dim. 150x210

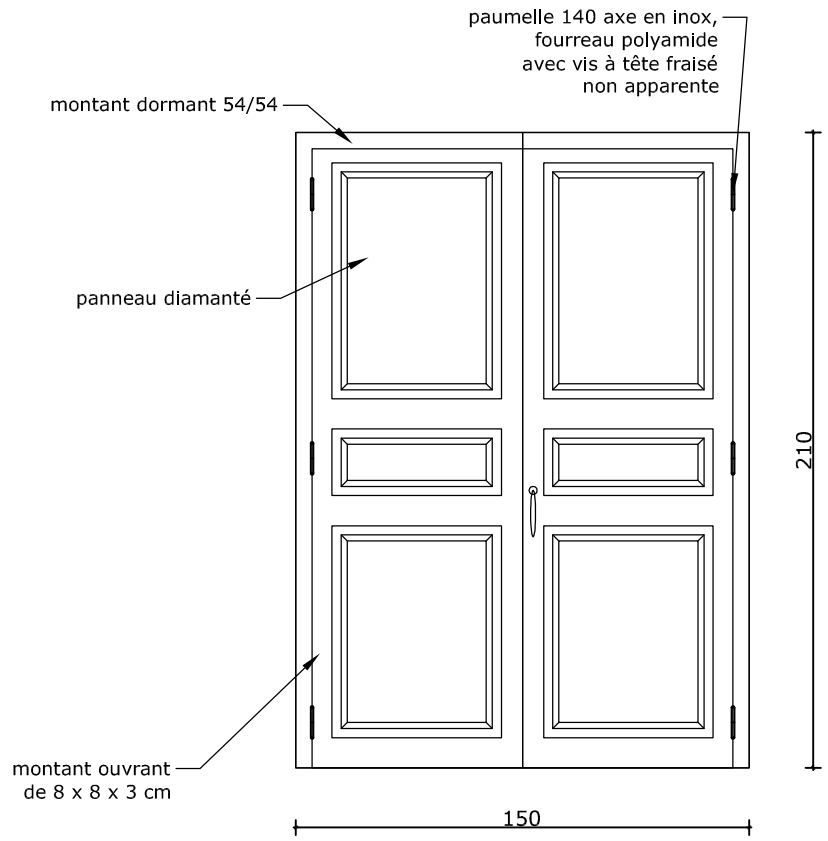

Porte pleine à panneau en bois à 1 vantail

Dim. 90x210

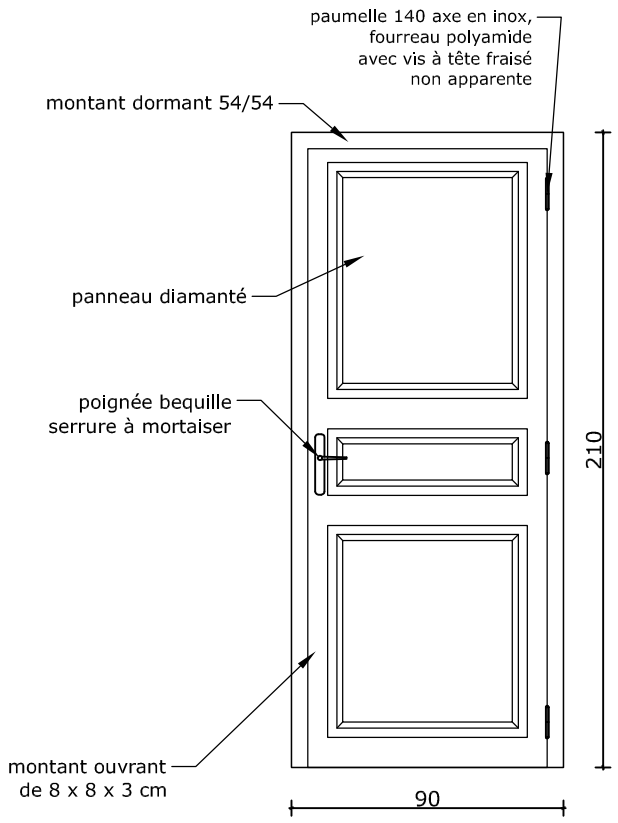

Dim. 75x210

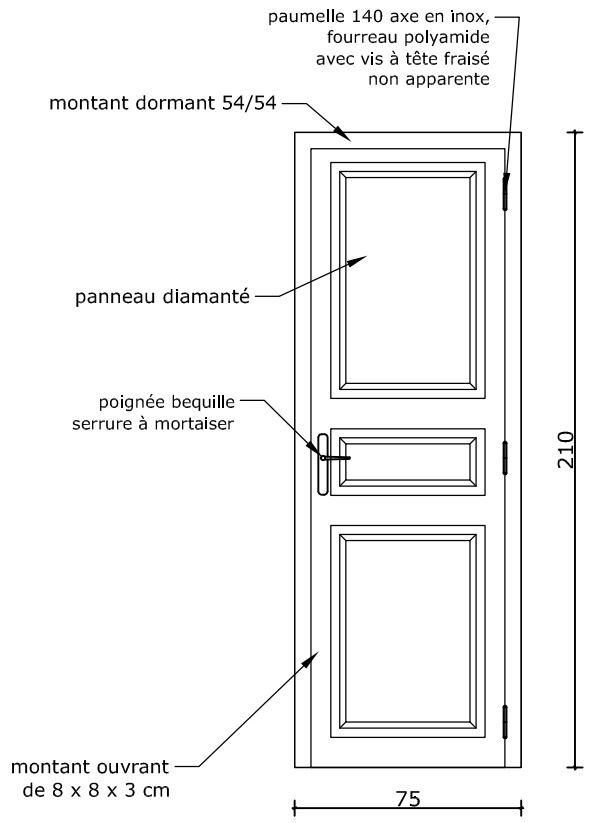

Travaux de Construction/Réhabilitation et d'Extension des bureaux des unités régionales de gestion du programme AFAFI-NORD		
Site : Fénérive Est	DOSSIER D'APPEL D'OFFRES	
PLAN MENUISERIE BOIS - Portes pleines à panneaux		
Mai 2021	Plan N°: Men 1	Echelle: 1/25

Porte demi-vitré en bois à un vantail 90x210

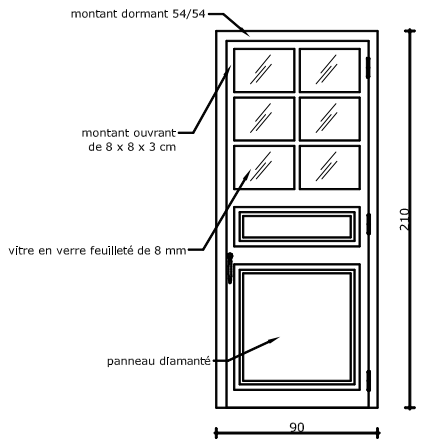

Porte demi-vitré en bois à deux vantaux 120x210

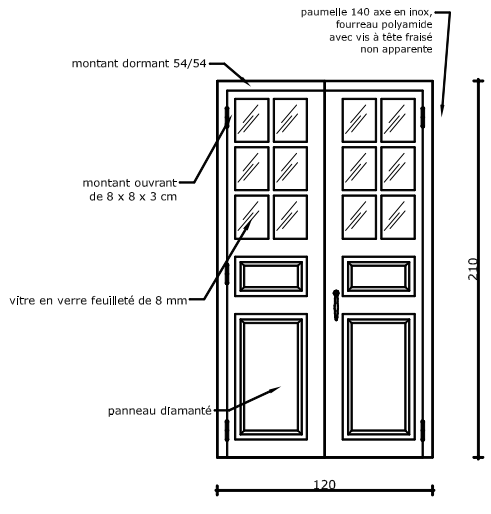

Porte demi-vitré en bois à deux vantaux 130x210

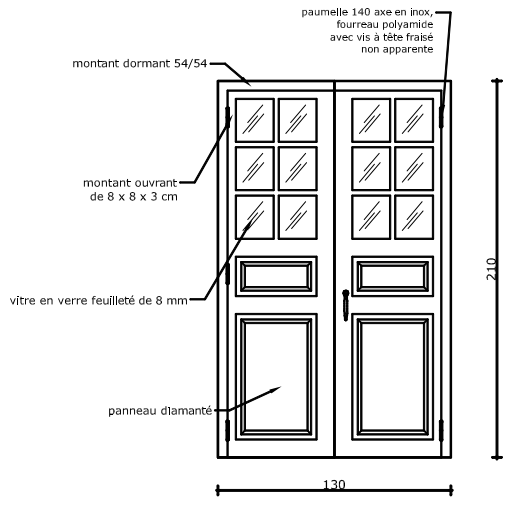

Porte demi-vitré en bois à deux vantaux 150x210

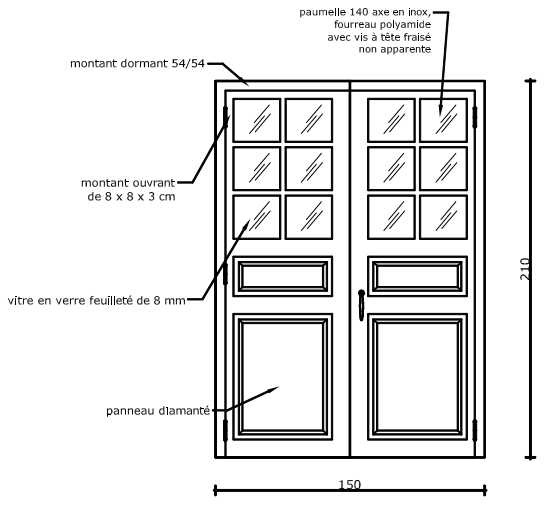

Travaux de Construction/Réhabilitation et d'Extension des bureaux des unités régionales de gestion du programme AFAFI-NORD		
Site : Fénérive Est	DOSSIER D'APPEL D'OFFRES	
PLAN MENUISERIE BOIS - Portes demi - vitré		
Mal 2021	Plan N°: Men 2	Echelle: 1/25

Fenêtre pleine à panneau à deux vantaux

Dim. 150x120

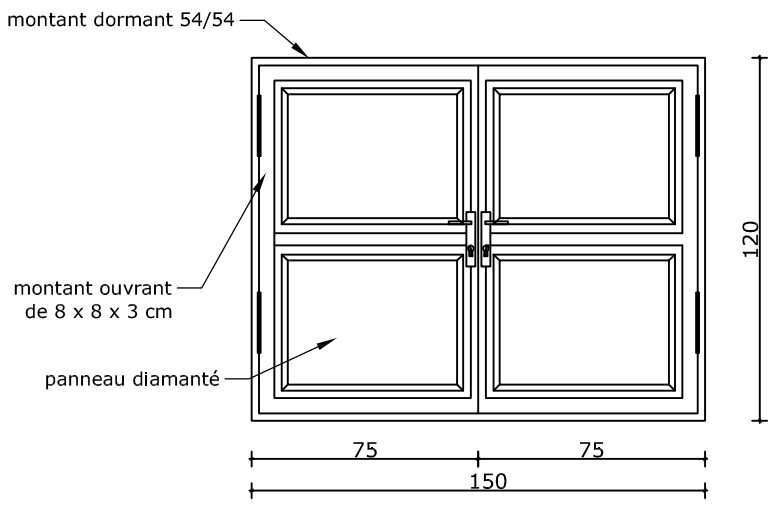

Dim. 130x120

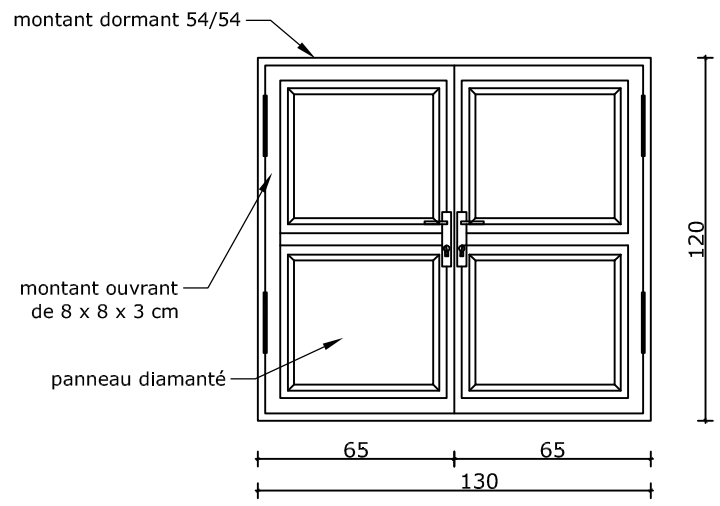

Dim. 120x120

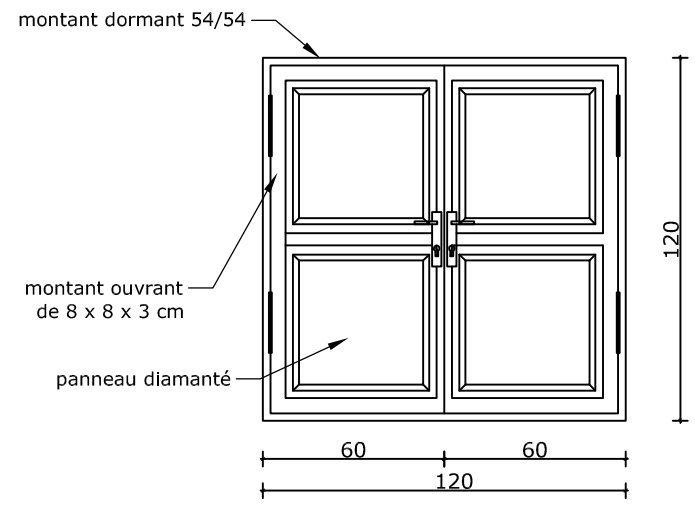

Chassis vitré à deux vantaux 150x120

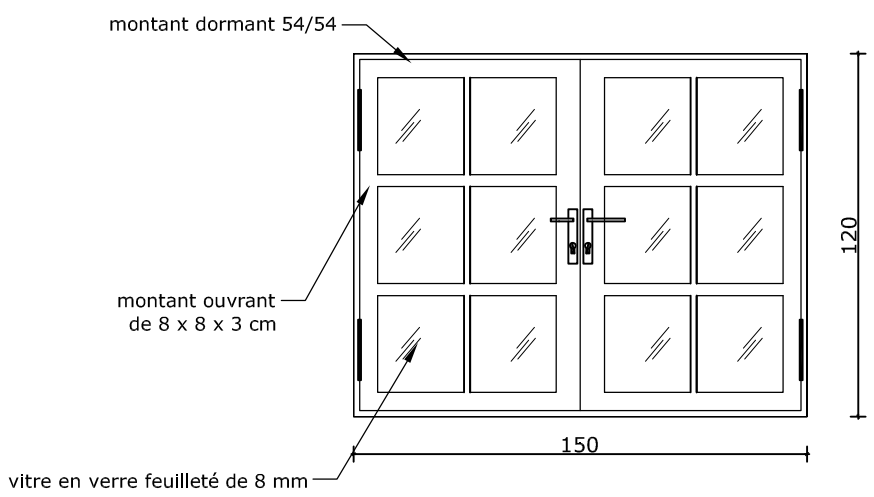

Chassis vitré à deux vantaux 130x120

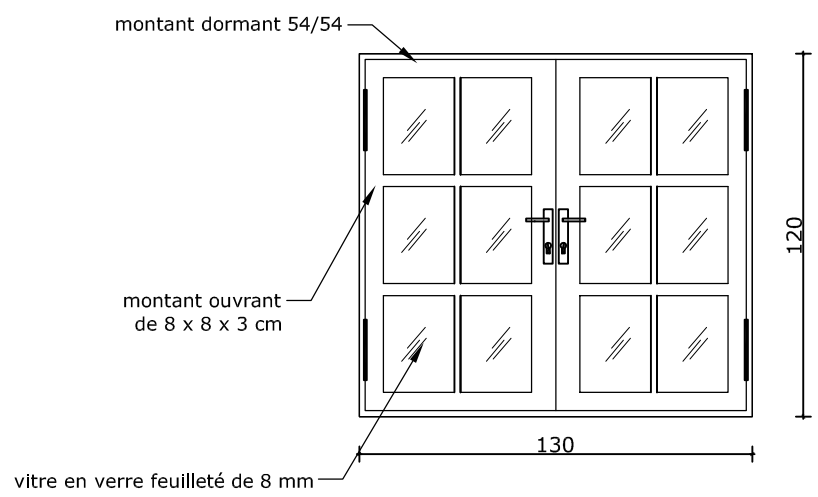

Chassis vitré à deux vantaux 120x120

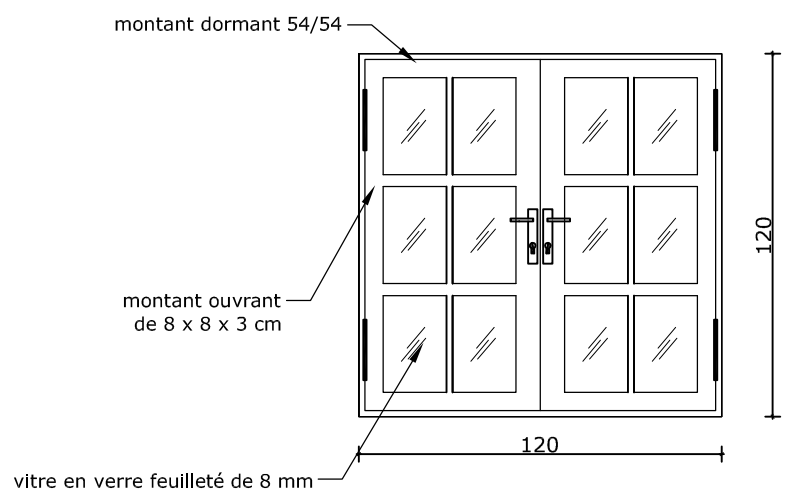

Travaux de Construction/Réhabilitation et d'Extension des bureaux des unités régionales de gestion du programme AFAFI-NORD		
Site : Fénérive Est	DOSSIER D'APPEL D'OFFRES	
PLAN MENUISERIE BOIS -Fenêtres pleines et chassis vitrés		
Mai 2021	Plan N°: Men 3	Echelle: 1/25